底樋との取付をボックス構造としたタイプ

A － A
S=1:50

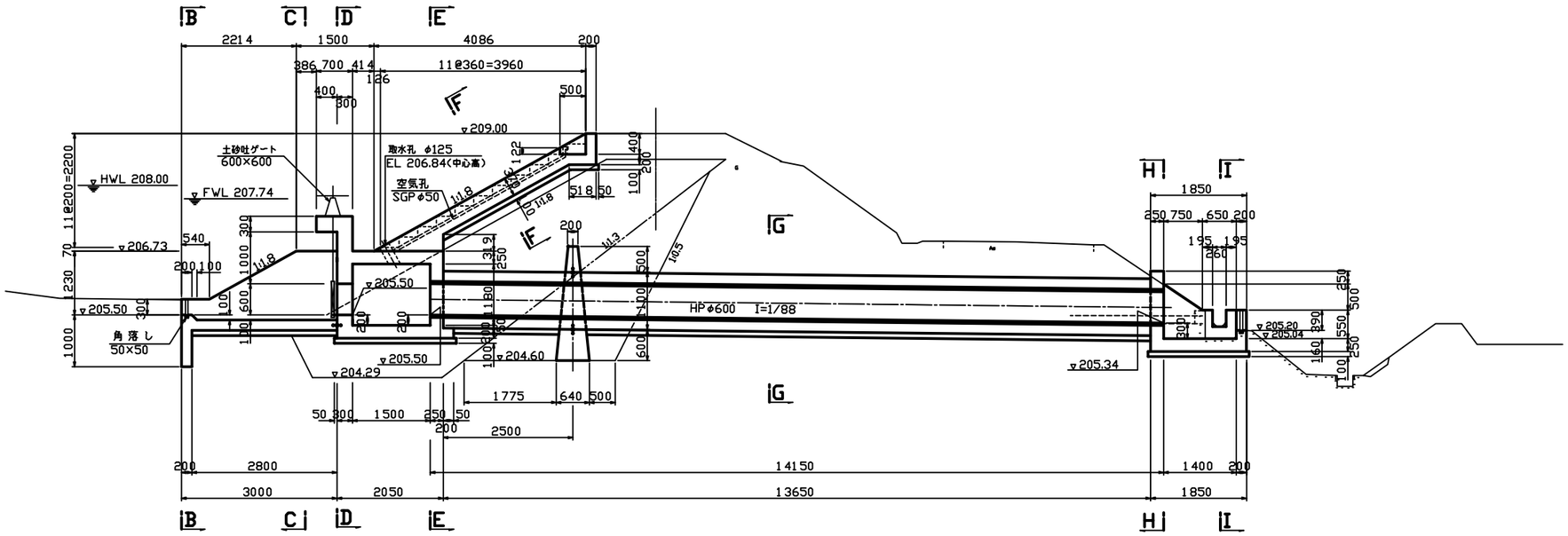
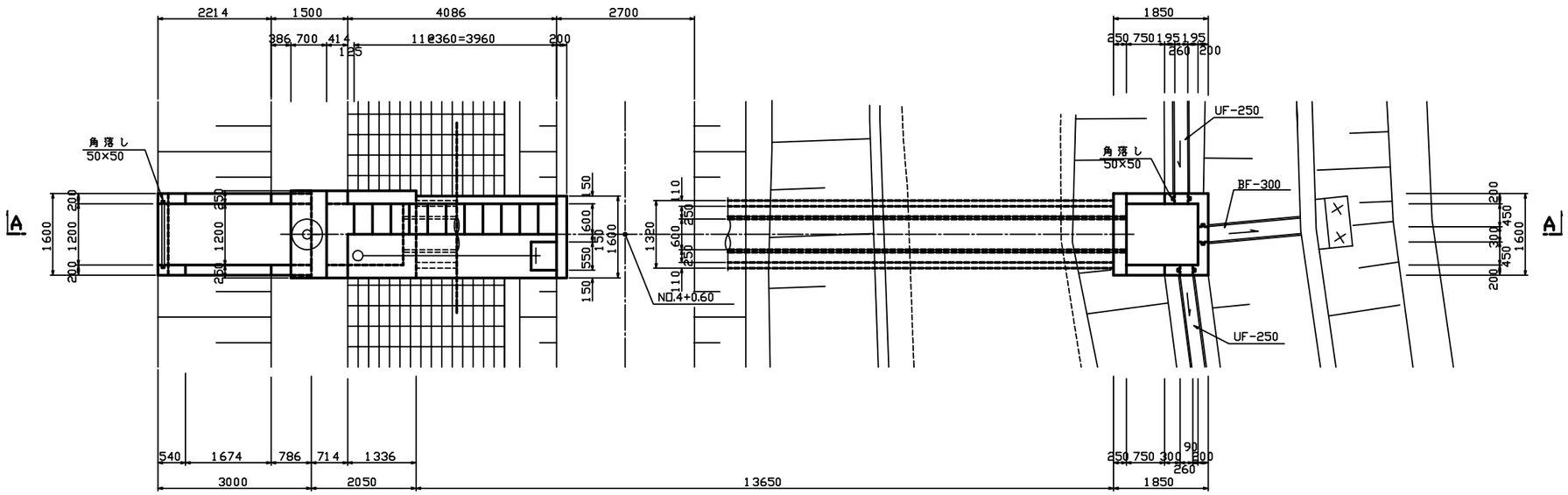
平 面 図
S=1:50